Вместе с увеличением мощности инженеры позаботились о потенциальной надежности обновленного силового агрегата.

СИЛЬНЫЙ САМУРАЙ

Японский концерн Yamaha не часто балует новыми моделями мототехники. Устоявшийся модельный ряд гидроциклов периодически меняет окрас, освежая таким образом линейку техники для активного отдыха на воде. В 2014 году, вместе с изменениями цветовых решений, гидроциклы Yamaha получили новый двигатель. На бортах аквабайков 2014 года класса премиум и премиум спорт красуется новая аббревиатура SVHO (Super Vortex High Output).

Новым двигателем оснастили трехместного спортсмена Yamaha FZS. На акватории Ладожского озера представилась возможность попробовать запоздалую новинку. Осмелюсь назвать новый модельный ряд запоздалым по одной очевидной причине – мощности двигателя.

Конкуренты Yamaha на рынке гидроциклов уже более четырех лет назад предложили потребителю байк мощностью выше 250 л. с., а сейчас предлагают уже 300 л. с. Конечно, помимо заявленной мощности двигателя есть еще много важных факторов, но фактически именно максимальная мощность, ускорение и скорость делают класс спортивных гидроциклов спортивными. Корпус FZS 2014 года не получил радикальных изменений. Материал днища и палубы аквабайка NanoXcel® делает FZS самым легким в своем классе. Все декоративные накладки, панель приборов и место райдера поменяли цвет, но не форму. Двигатель нельзя на сто процентов назвать новым. Это тот же 1812-кубовый четырехтактный силовой агрегат, что и на предыдущих моделях. Изменения затронули поршневую группу, компрессор наддува и систему теплообмена.

Производитель заявляет повышение мощности нового двигателя на 20 процентов. Это удалось реализовать за счет повышения производительности и давления механического компрессора. Кованые поршни будут лучше справляться с повышенной нагрузкой, а новый интеркулер и масляный охладитель более эффективно отводят тепло.

Накачав дополнительные силы, инженеры Yamaha в своем стиле сверхнадежности доработали потенциально уязвимые агрегаты обновленной силовой установки. Диаметр водометного движителя увеличили на 5 мм. 160-миллиметровый импеллер, приводимый в движение двигателем с мощностью более 250 л. с, дает отличное ускорение и максимальную

Трехместный спорт вернее будет назвать два с плюсом

Vortex в названии подразумевает более производительный компрессор по сравнению с предыдущей моделью SHO

Передний ящик не изменился, а фиксация замка по-прежнему не стабильна.

КРУПНАЯ ШКАЛА СПИДОМЕТРА
в милях, рассмотреть скорость на прямой трудновато

Багажные отделения доступны и эргономичны

Для класса «Спорт» FZS имеет не отличный объем багажных отделений – 80 литров!

скорость. Резкости снизу нет, отклик на открытие газа с незначительным запозданием. На всем диапазоне динамика разгона лучше предыдущих SHO. Расход топлива в средних режимах изменился незначительно. Если выжимать на SVHO по полной, топливный бак объемом 70 литров придется заправлять чаще предшествующего FZS.

Увеличение мощности не повлияло на звук двигателя. На холостых оборотах шум «фирменной» ямаховской струи воды сзади громче, чем звук работающего мотора. На средних и высоких оборотах низкий рокот двигателя слегка усиливается, совершенно не напрягая слух даже без шлема. При полном топливном баке FZS неприятно зарывается носом в повороте и цепляет волну на прямой, заливая с головой райдера. Уравновесить баланс помогает трим-система.

Как и на предыдущих моделях, система быстрого изменения угла сопла водомета (Q.S.T.S)® имеет три позиции – нейтрально, вверх, вниз. Резкие развороты FZS проходит без проскальзывания, уверенно цепляясь за воду. Управление

Быстрая система изменения положения сопла водомета имеет три положения, как и на предыдущих моделях

С полной заправкой топлива FZS явно зарывается носом, приходится компенсировать угол тримом

ОТЛИЧНОЕ УСКОРЕНИЕ ОБНОВЛЕННОМУ FZS дает двигатель объемом 1 800 куб/см с мощностью 250+ л. с.

Телескопический рулевой механизм позволяет комфортно управлять байком как сидя, так и стоя

отзывчивое даже на малых скоростях. Ограничение мощности двигателя при движении задним ходом избавляет от неприятных рывков. Удобно, если место для маневра ограничено.
Информационное табло – два аналоговых прибора и жидкокристаллический монитор. Спидометр имеет две шкалы, причем более крупная и визуально доступная шкала – в милях. На скорости сложно увидеть точную скорость движения не только из-за мелкой маркировки. На мониторе указатель топлива, счетчик моточасов или вольтметр, выбирается вручную. Диаметр окружности аналоговых приборов явно маловат, минус функционалу – плюс дизайну. Мускулистые, плавные формы FZS плюс отделка пластиковых элементов рыжим цветом подчеркивают расположенность FZS к классу спортов. Но в общем FZS 2014 года не выглядит новым. Все элементы и линии знакомы с предыдущей модели. Посадка удобная, по волне комфортнее ехать стоя. Для удобства управления рулевая колонка поднимается.
Перчаточный ящик под рулем не изменился, по-прежнему замок крышки иногда самопроизвольно открывается. Передний багажный отсек имеет достаточный объем для гидроцикла класса «спорт». Буксировочный фал, питьевая вода, веревка и небольшая сумка поместятся в переднем рундуке без проблем. Под сиденьем есть дополнительный багажный отсек под всякую мелочовку. Несмотря на спортивный нрав, размещению поклажи на FZS инженеры уделили внимание.

РЕЗКИЕ ПОВОРОТЫ FZS
проходит уверенно и без прохватов

Двоим места на сиденье хватает сполна. Троим будет плотновато, особенно в полном комплекте экипировки, а как же без нее? В отличие от двухместного FZS, FZS сзади оборудован откидной ступенькой для удобства подъема на борт из воды. Противоугонная система заблокирует запуск двигателя, если активировать ее с брелка. Этим брелком можно включить функцию ограничения оборотов двигателя (Low-RPM Mode™). Полезная функция для получения первоначальных навыков управления гидроциклом.

Текст: Андрей Овчинников
Фото: Александр Зинченко

+ Обновленный двигатель. Быстрый и ровный разгон. Усовершенствованные нагруженные узлы и улучшенный теплообмен. Большой объем багажных отделений.

– Привычный дизайн. Информационное табло. Аналоговые приборы мелковаты.

Редакция благодарит компанию «Петросет» и лично Андрея Геращенко за помощь в организации теста.

		SEA-DOO RXT-X RS 260	KAWASAKI Jet Ski Ultra 310R 2014	BENELLI B3R Dynamic 265
Мощность, л. с.	260	260	310	265
Объем двигателя	1812	1494	1498	1602
Кол-во цилиндров	4	3	4	3
Тип двигателя	4-тактный	4-тактный	DOHC EFI	4-тактный
Тип охлаждения	Открытый контур	Закрытый контур	Открытый контур	Закрытый контур
Круиз-контроль	Нет	Есть	Есть	Есть
Тормоз	Нет	Есть	Н.д.	Есть
Триммер	Есть	Есть	Есть	Есть
Реверс	Есть	Есть	Н.д.	Есть
ДхШхВ, см	337x123x116	353,5x122,4x118,1	337x119x115	350x120x115
Сухой вес, кг	377	379	475	380
Топливный бак, л	70	60	77	55
Объем багажника, л	80,6	52	211	85
Кол-во мест	1-3	1-3	1-3	1-3
ЦЕНА, руб.	**809 000**	**939 000**	**957 900**	**Н.д.**

Новая серия ATV лебедок «TERRA»

- Синтетические и стальные тросы
- Тяговые усилия 2500, 3500 и 4500 lbs

SUPERWINCH

Электродвигатель высокой мощности с увеличенным ресурсом

Стальной барабан, разработанный специально для синтетического троса

Трехступенчатый планетарный редуктор со стальными сверхмощными шестернями

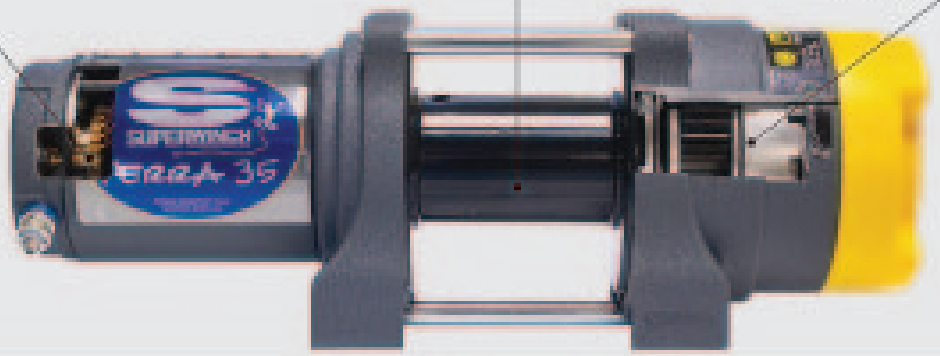

TERRA

TERRA

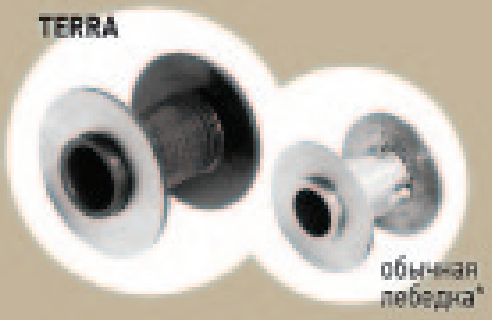

TERRA

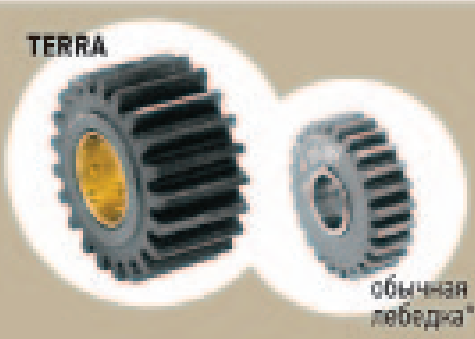

Электродвигатель высокой мощности с увеличенным ресурсом

- Провода большого диаметра обеспечивают низкий ток потребления.
- Высокая мощность и крутящий момент позволяют развивать большее тяговое усилие.
- Уплотненные подшипники мотора позволяют использовать лебедку в глубокой грязи.

Стальной барабан, разработанный специально для синтетического троса

- Все модели оснащены новыми эксклюзивными барабанами.
- Стальной барабан Terra не деформируется под нагрузкой, когда силуминовый барабан обычной лебедки* может сломаться или треснуть.

Трехступенчатый планетарный редуктор со стальными сверхмощными шестернями

- Шестерни в два раза шире, чем в обычных лебедках*, что увеличивает их ресурс и позволяет передавать больший крутящий момент мотора без угрозы поломки.
- Шестерни имеют «карманы» для долгого удержания смазки.

*Обычная лебедка — продукция, выпускаемая и продаваемая без зарегистрированной торговой марки

Москва

Grizzly.Ru	+7 495 642-5686
Part-Time.Ru	+7 495 543-4483
LuxSport.Ru	+7 900 777-6308
Вирд.Ланд	+7 495 937-6074
AutoRis.Ru	+7 495 930-4428
FormulaFreeride.Ru	+7 800 333-6978
MotorLab.Ru	+7 495 986-0568
Mountner.Ru	+7 495 411-9020
Auto-Mobil.Ru	+7 495 586-7471
LuxShop.Ru	+7 495 500-90 07
Layers.Ru	+7 499 711-5396
JS-Tooling.Ru	+7 495 603-0003
Hondaru-II.Ru	+7 926 779-8889
Fedor-Motors.Ru	+7 495 777-8475
AutoMax.Ru	+7 925 363-1164
Categoria.Ru	+7 499 678-0155
Skirland.Ru	+7 495 733-4388
Rusline.Ru	+7 499 686-8198
Alex-Moto.Ru	+7 495 722-0398
Broadshop.Ru	+7 495 978-2278
Offroad-Salon.Ru	+7 925 576-1171

Санкт-Петербург

sPBSnow.Ru	+7 921 952-3844
Autopolis.Ru	+7 812 326-0548
1-Mar-Tyle.Ru	+7 812 297-1999

Архангельск

Арктис-сервис	+7 8182 278-481

Барнаул

Барнаульский	+7 908 913-1975

Владивосток

Arctic.Ru	+7 423 245-1082

Владимир

TPM	+7 920 638-4399

Воронеж

Motoren-II.Ru	+7 473 239-2577

Екатеринбург

Off-Road-Bike.Ru	+7 343 319-4344

Йошкар-Ола

Мотоцикл (ДОСААФ)	+7 8362 385-259

Краснодар

Авто-Интернешнэл.Ru	+7 861 271-9039
KubanAvto.Ru	+7 918 150-6288

Красноярск

Alligator-4x4.Ru	+7 391 220-7388
Bikers-Sport.Com	+7 391 260-6863
ДПМКР	+7 908 231-4963
Fresh.Su	+7 391 226-9776

Набережные Челны

Rosmotor	+7 8552 501-366

Новосибирск

AutoSnowS.Ru	+7 383 299-3831

Петропавловск-Камчатский

Kamtel-Centre.Ru	+7 950 799-7333

Ростов-на-Дону

4x4Rg.Ru	+7 863 231-7878

Саратов

4x4Saratov.Ru	+7 8452 360-890

Ставрополь

Kamprimera.Ru	+7 8652 594-840

Тамбов

1Bolt.Ru	+7 918 759-9907

Тюмень

Tiberon99.Ru	+7 3452 688-426

Уфа

MotoCOMOs	+7 347 244-3333

Чебоксары

Offroad21.Ru	+7 937 648-6175

Череповец

Technics35.Ru	+7 8202 288-432

РЕКЛАМА

Приглашаем к сотрудничеству:
установочные центры, магазины, региональные мотоавтоцентры и клубы. info@superwinch.ru

www.superwinch.ru